22/09/29 16:18

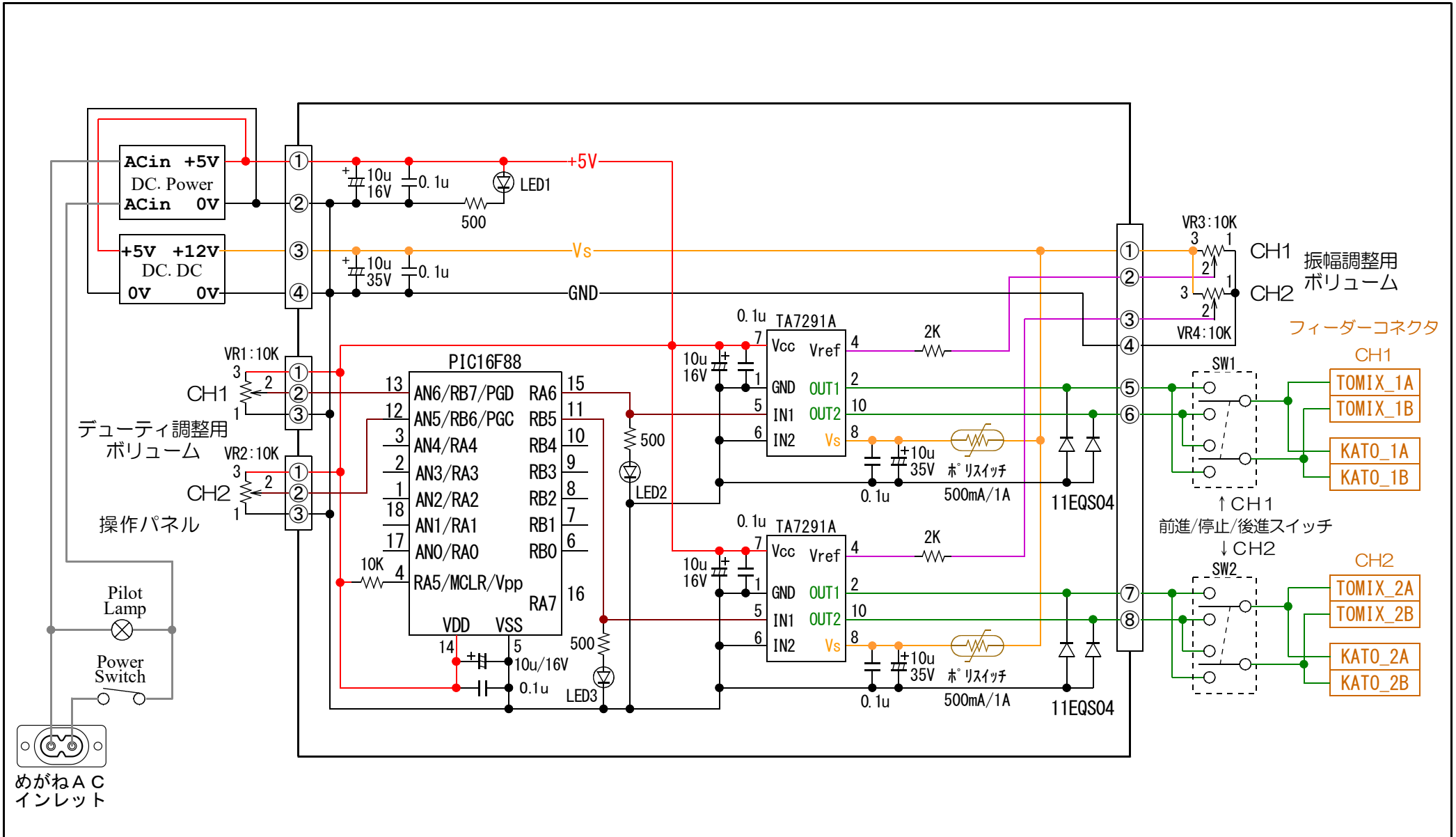

名称	PIC_TA7291PWM式制御器	図名	配線図
日付	2022.06.10 2022.09.29	TA7291_PWM_PP.JHD	LEGOEMON